provita medical

GREEN MEDICAL
Medizintechnik J.Schmuck
Furth 25 | A - 8755 St. Peter ob Judenburg
+ 43 3579 21012 • www.greenmedical.at

TEE CARE

GESCHÜTZTER & SICHERER

Transport, Lagerung und Aufbereitungsmöglichkeit
für TEE-Sonden

TEE CARE

Transport, Lagerung und Aufbereitungsmöglichkeit für:
• TEE Sonden

Technische Details unter provita.de

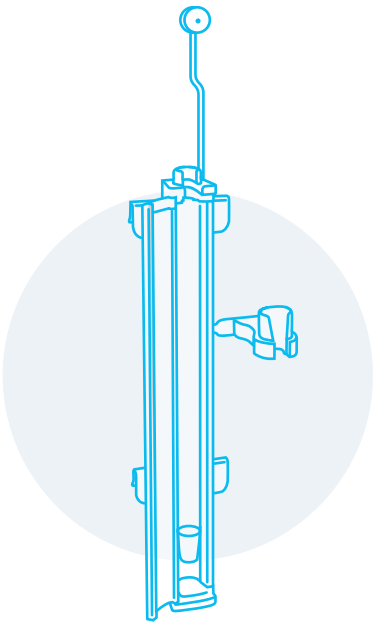

- **KEINE VERKRÜMMUNG** aufgrund der hängenden Lagerung
- **MECHANISCHER SCHUTZ** der TEE-Sonde: Schutz vor Beschädigung und Pendelschutz
- **KEINE KONTAMINATION** aufgrund staubgeschützer Lagerung
- **KLARE KENNZEICHNUNG** Sonde aufbereitet / kontaminiert
- **WISCHDESINFIZIERBAR** Glatte Oberflächen und gute Zugänglichkeit zur Wischdesinfektion
- **SOFORTIGE VERFÜGBARKEIT** der aufbereiteten TEE-Sonde
- **KONFIGURIERBAR** geeignet für sämtliche Steckerhersteller
- **KABELUMLENKROLLE** für optimale & knickfreie Kabelführung
- Als **KOMPLETTSYSTEM** möglich, Anbringungsmöglichkeiten des Protectors an:
  - » Schrankeinbau
  - » Infusionsständer*
  - » Andockwagen
  - » Wandschienen
- **MDR-KONFORM**

* bei mobilem Einsatz ist entsprechend auf Kippsicherheit sowie eine stabile Anbringung etc. zu achten.

sofort einsatzbereit

geeignet für alle Hersteller

Kabelumlenkrolle für optimale Kabelführung
Mechanischer Schutz bei Lagerung und Transport
Klare Kennzeichnung
Wischdes-infizierbarer Protector
Hängende Lagerung, keine Verkrümmung der Sonde
Konfigurierbar
Sonde kontaminiert
Sonde aufbereitet
Schutz der Sonde
provita TEE
CLEANED
schnelle Erkennung durch Aufkleber- und farbigem Markierungseinsatz

HALTERUNG
zum Schrankeinbau

MARKIERUNGSEINSATZ
Kennzeichnung bei wischdesinfizierbarem Protector

grün = Sonde aufbereitet
rot = Sonde kontaminiert

BEFESTIGUNG
für Geräteschienen,
für den Transport
mittels Rollständer

WANDMONTAGE-PLATTEN
zur festen Verschraubung
an Wänden

STECKERHALTER
Diverse Aufnahmen für
Versorgungsstecker

Hersteller: Philips, GE, Siemens, Canon, Fujifilm Sonosite, Mindray etc.

PENDELSCHUTZ
für verschiedene Durchmesser
bis Ø 23 mm

DAS MOBILITÄTSKONZEPT

Der Protector ermöglicht den flexiblen und sicheren innerklinischen Transport einer TEE-Sonde von der Aufbewahrung bis hin zur Untersuchung. Der Protector bietet eine sofortige Verfügbarkeit der aufbereiteten Sonde am Notfallwagen oder Infusionsständer. Bei Notfällen kann so entsprechend schnell reagiert werden.

1 **Aufbereitete Sonde – im Protector gelagert und aufbewahrt im Schrank**

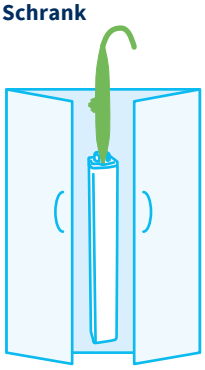

2 **Anbringung des Protectors am Infusionsständer oder Notfallwagen**

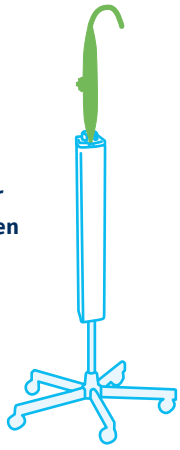

3 **Untersuchung/Diagnostik = Sonde wird kontaminiert**

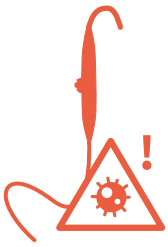

4

Tauchdesinfizierbare Sonde

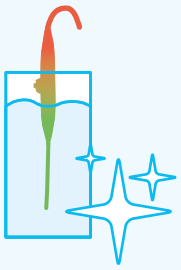

Aufbereitung der Sonde per Tauchdesinfektion und Aufbereitung des Protectors durch Wischdesinfektion

Tauchdesinfizierbar*

1. Reinigung
2. Tauchdesinfektion
3. Dichtigkeitsprüfung
4. Erneute Tauchdesinfektion
5. Lagerung im Protector

*notwendige Prozessschritte je nach Vorgaben und Nutzung

Wischdesinfizierbarer Protector

Aufbereitung der Sonde und des Protectors mittels Wischdesinfektion

Wischdesinfizierbar

- TEE-Sonde und Protector

5 **Lagerung des aufbereiteten Protectors im Schrank oder wieder direkt am Infusionsständer/ Notfallwagen**

Zum Video auf provita.de/video/TEE/

provita medical

Kennen Sie schon unsere anderen Kataloge?

Distributed by

provita medical gmbh & co. kg
Auf der Huhfuhr 8
42929 Wermelskirchen
Germany

Phone +49 (0) 21 93 / 51 05 - 0
Fax +49 (0) 21 93 / 51 05 - 269

info@provita.de
www.provita.de

Manufactured by

medAS medizinische
Arbeitsplatzsysteme
GmbH & Co. KG

Stand: 2021